4400

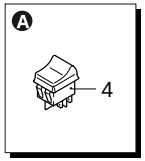

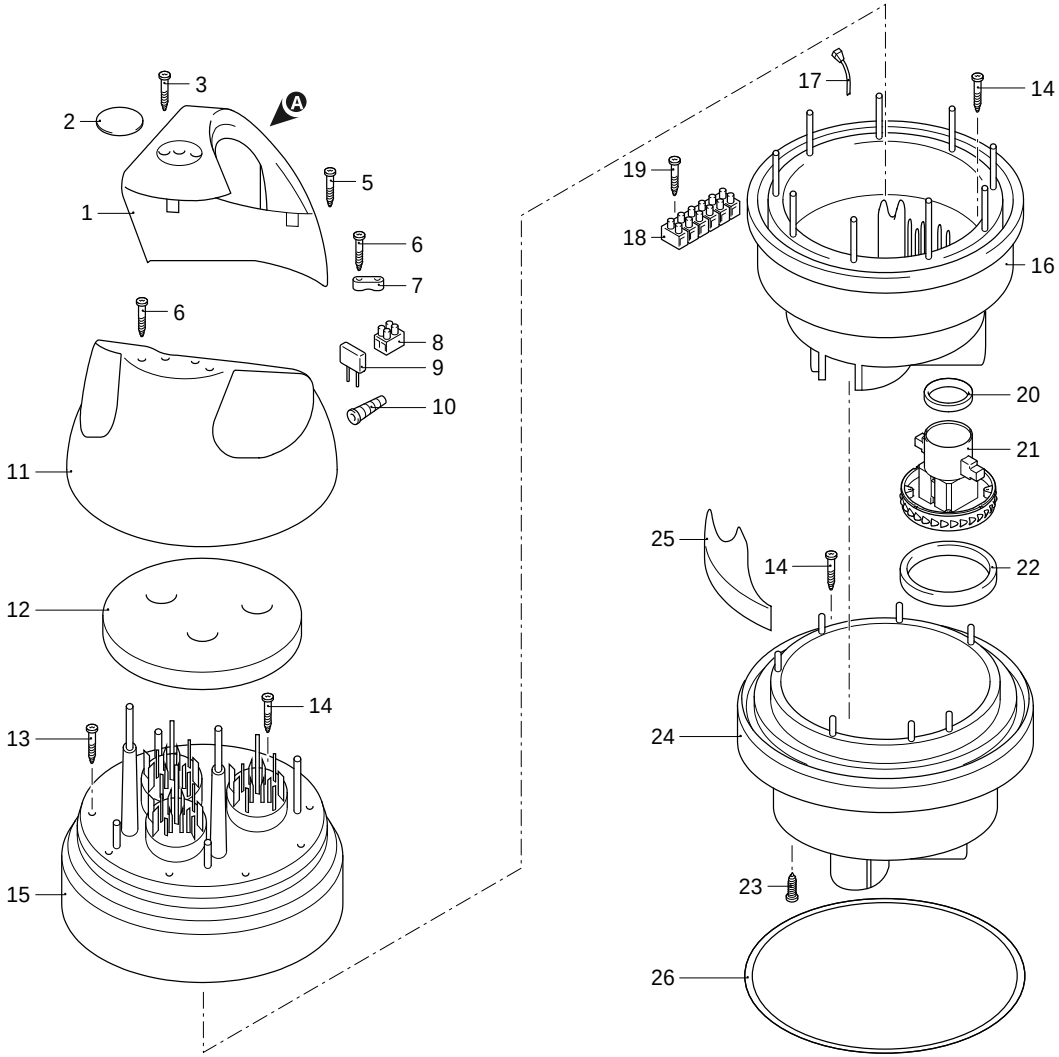

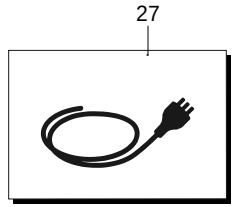

08-028

230 V~ / 50 Hz

Schuko

P	Code	Q	Serial Number
1	50424	1	
2	50331	1	
3	50329	4	
4	50330	3	
5	50344	2	
6	50334	6	
7	50335	1	
8	50337	1	
9	50338	3	
10	50332	1	
11	50339	1	
12	50343	1	
13	50341	6	
14	50336	17	
15	50342	1	
16	50346	1	
17	50340	1	
18	50345	1	
19	50344	2	
20	52521	3	
21	52522	3	
22	50350	6	
23	50359	12	
24	50356	1	
25	50353	3	
26	50360	1	
27	52519	1	

03/06/2026

4400

P	Code	Q	Serial Number
1	50364	1	
2	50366	1	
3	50365	4	
4	50371	1	
5	51070	1	
6	50367	1	
7	50365	4	
8	50368	1	

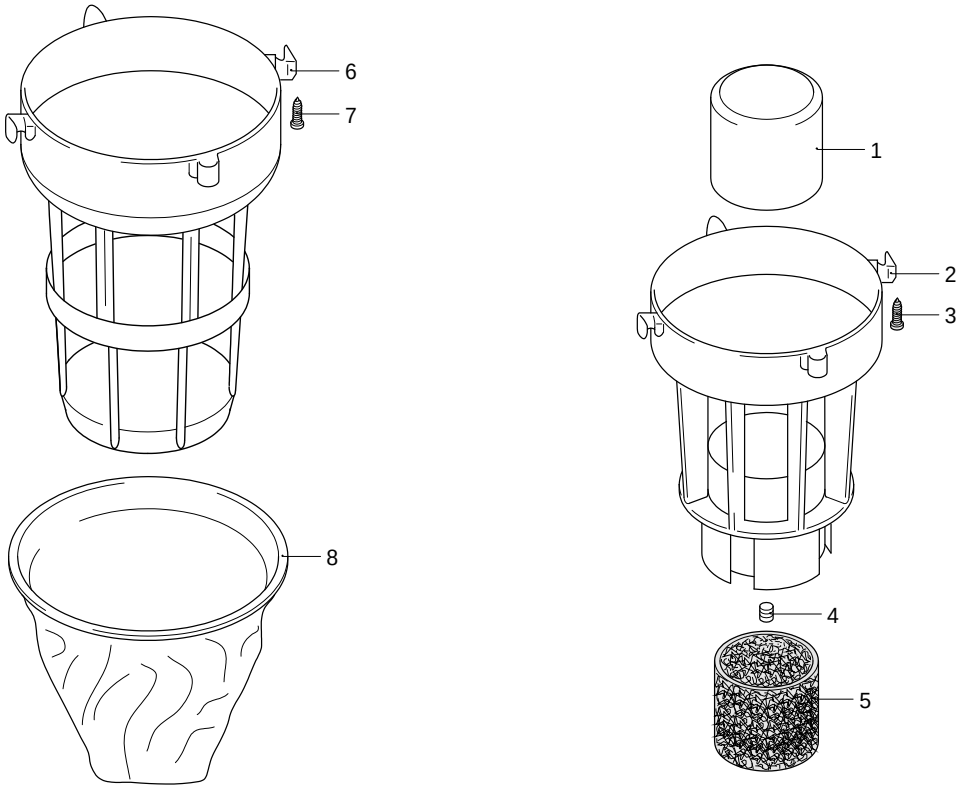

AR-0_20-003_v01

230 V~ / 50 Hz

Schuko

03/06/2026

4400

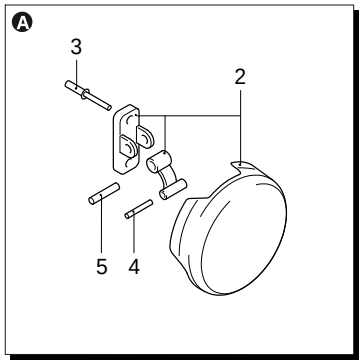

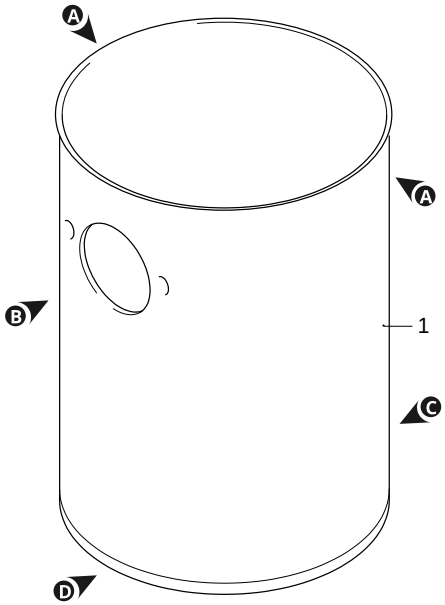

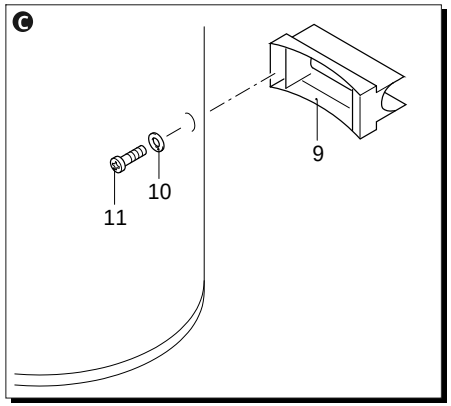

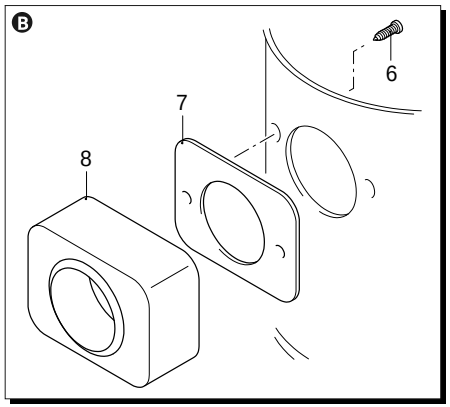

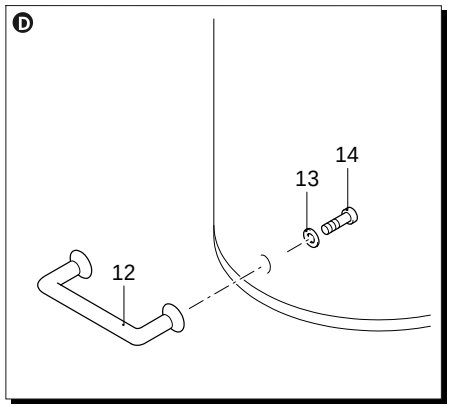

P	Code	Q	Serial Number
1	50382	1	
2	51186	2	
3	50374	4	
4	50376	2	
5	50377	1	
6	50334	2	
7	50417	1	>I XXXXX-52189999
7	52636	1	I> XXXXX-01190001
8	50378	1	
9	50383	1	
10	50380	2	
11	50329	2	
12	50379	1	
13	50380	2	
14	50381	2	

AR-0_21-007_v01

230 V~ / 50 Hz

Schuko

03/06/2026

4400

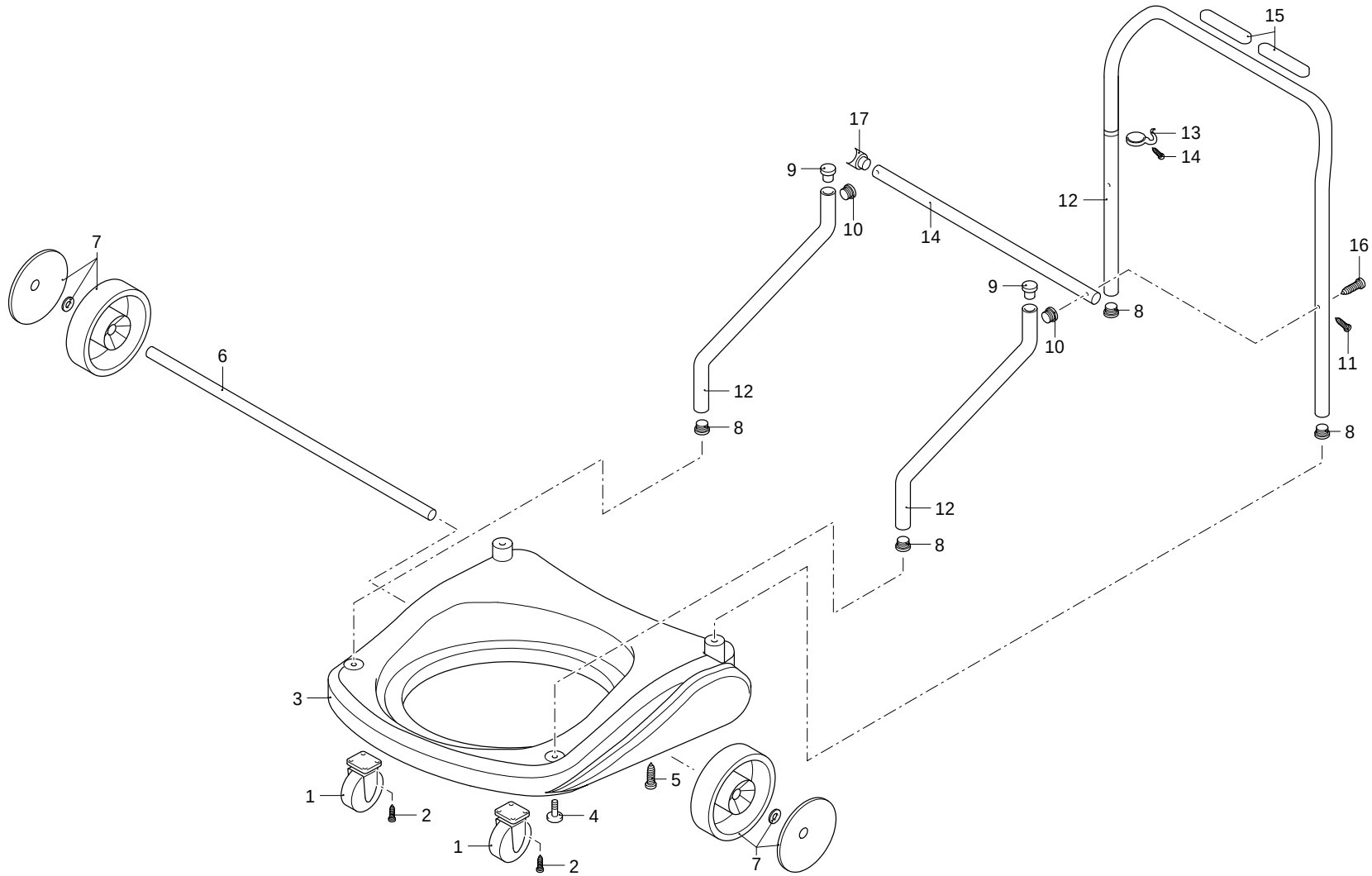

AR-0_10-024_v01

P	Code	Q	Serial Number
1	50311	2	
2	50359	8	
3	50390	1	
4	50391	4	
5	50336	2	
6	50386	1	
7	50310	2	
8	50396	4	
9	50395	2	
10	50389	2	
11	50393	2	
12	50384	1	
13	50385	1	
14	50397	1	
15	50387	1	
16	50394	2	
17	50388	2	

230 V~ / 50 Hz

Schuko

03/06/2026

4400

P	Code	Q	Serial Number
1	52077	1	>I XXXXX-52189999
1	50202	1	I> XXXXX-01190001
2	50206	1	
3	50205	1	
4	50209	1	
5	4940070	1	
6	4940080	1	
7	50203	1	
8	50204	1	

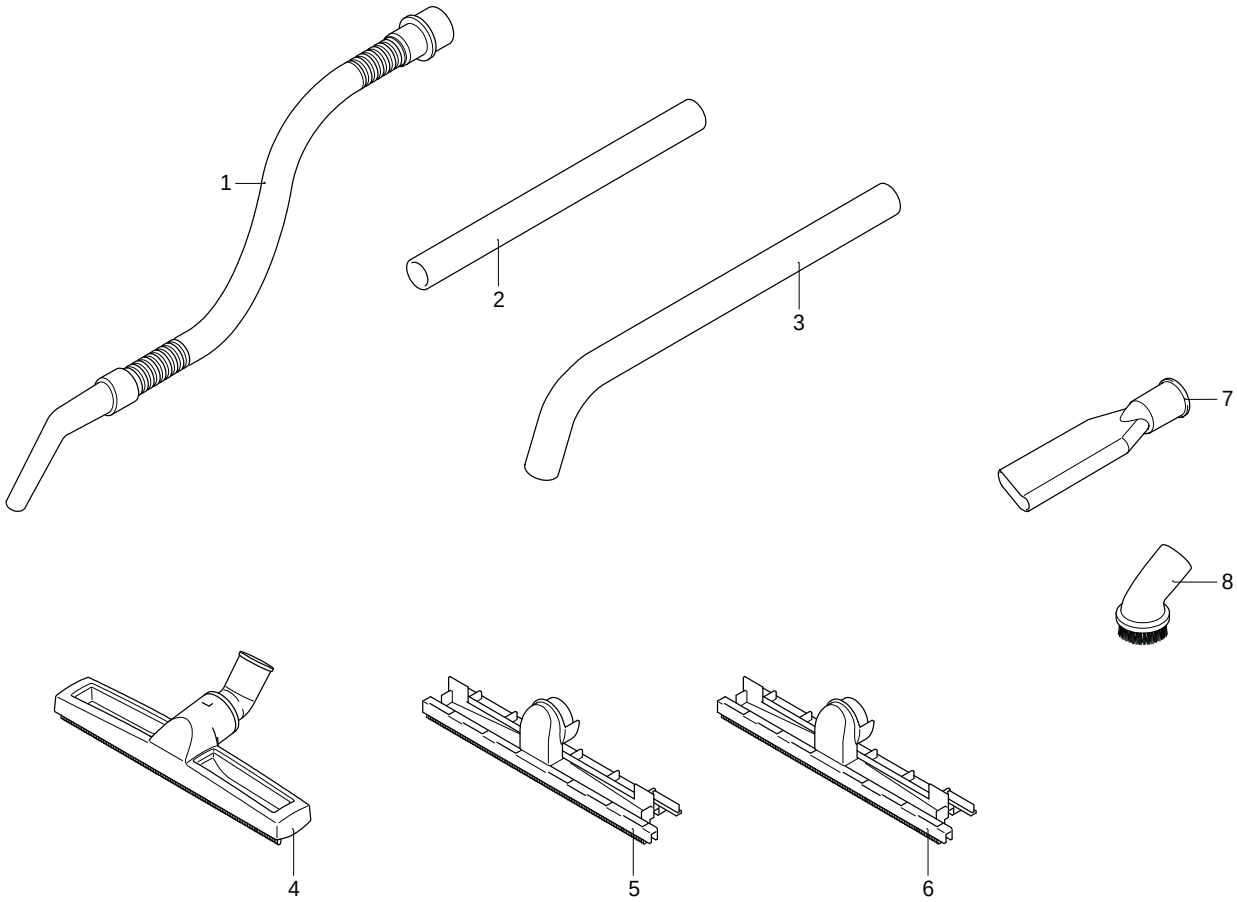

AR-0_004053_v01

230 V~ / 50 Hz

Schuko

03/06/2026

PRODUCT NAME	P	Codigo	Denominacion	Q
Aspiradore	1	50424	Manilla	1
Aspiradore	2	50331	Placa	1
Aspiradore	3	50329	Tornillo	4
Aspiradore	4	50330	Interruptor	3
Aspiradore	5	50344	Tornillo	2
Aspiradore	6	50334	Tornillo	6
Aspiradore	7	50335	Fijacable	1
Aspiradore	8	50337	Tablero de bornes	1
Aspiradore	9	50338	Filtro	3
Aspiradore	10	50332	Pasacable	1
Aspiradore	11	50339	Tapa	1
Aspiradore	12	50343	Filtro	1
Aspiradore	13	50341	Tornillo	6
Aspiradore	14	50336	Tornillo	17
Aspiradore	15	50342	Protección	1
Aspiradore	16	50346	Bloqueo	1
Aspiradore	17	50340	Cable	1
Aspiradore	18	50345	Tablero de bornes	1
Aspiradore	19	50344	Tornillo	2
Aspiradore	20	52521	Separador	3
Aspiradore	21	52522	Motor	3
Aspiradore	22	50350	Guarnición	6
Aspiradore	23	50359	Tornillo	12
Aspiradore	24	50356	Base	1
Aspiradore	25	50353	Filtro	3
Aspiradore	26	50360	Guarnición	1
Aspiradore	27	52519	Cable	1
Unidad filtro	1	50364	Flotante	1
Unidad filtro	2	50366	Soporte	1
Unidad filtro	3	50365	Tornillo	4
Unidad filtro	4	50371	Inserción	1
Unidad filtro	5	51070	Filtro	1
Unidad filtro	6	50367	Soporte	1
Unidad filtro	7	50365	Tornillo	4
Unidad filtro	8	50368	Filtro	1
Unidad filtro	1	50382	Depósito	1
Unidad filtro	2	51186	Gancho	2
Unidad filtro	3	50374	Remache	4
Unidad filtro	4	50376	Clavija	2
Unidad filtro	5	50377	Clavija	1
Unidad filtro	6	50334	Tornillo	2
Unidad filtro	7	50417	Guarnición	1
Unidad filtro	7	52636	Guarnición	1
Unidad filtro	8	50378	Boca	1
Unidad filtro	9	50383	Bisagra	1
Unidad filtro	10	50380	Arandela	2

Unidad filtro	11	50329	Tornillo	2
Unidad filtro	12	50379	Manilla	1
Unidad filtro	13	50380	Arandela	2
Unidad filtro	14	50381	Tornillo	2
Carro	1	50311	Rueda	2
Carro	2	50359	Tornillo	8
Carro	3	50390	Cuerpo	1
Carro	4	50391	Tornillo	4
Carro	5	50336	Tornillo	2
Carro	6	50386	Eje	1
Carro	7	50310	Rueda	2
Carro	8	50396	Tubo	4
Carro	9	50395	Tapón	2
Carro	10	50389	Separador	2
Carro	11	50393	Tornillo	2
Carro	12	50384	Mango	1
Carro	13	50385	Gancho	1
Carro	14	50397	Tornillo	1
Carro	15	50387	Mando	1
Carro	16	50394	Tornillo	2
Carro	17	50388	Conector	2
Accesorios standard	1	52077	Tubo	1
Accesorios standard	1	50202	Tubo	1
Accesorios standard	2	50206	Tubo metal	1
Accesorios standard	3	50205	Tubo metal	1
Accesorios standard	4	50209	Escobilla	1
Accesorios standard	5	4940070	Escobilla	1
Accesorios standard	6	4940080	Escobilla	1
Accesorios standard	7	50203	Lanza	1
Accesorios standard	8	50204	Escobilla fija	1